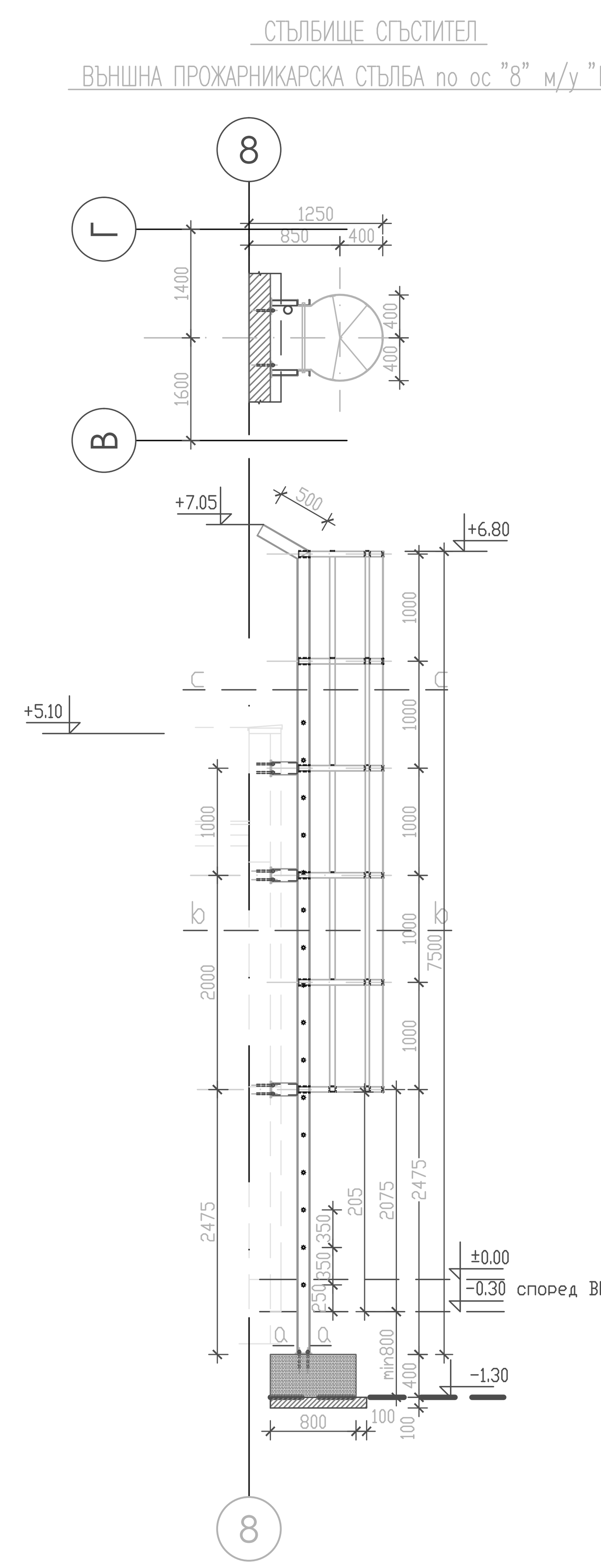

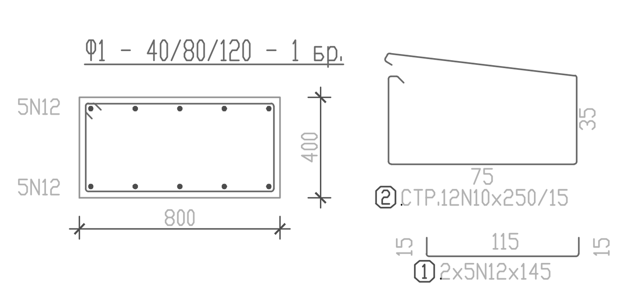

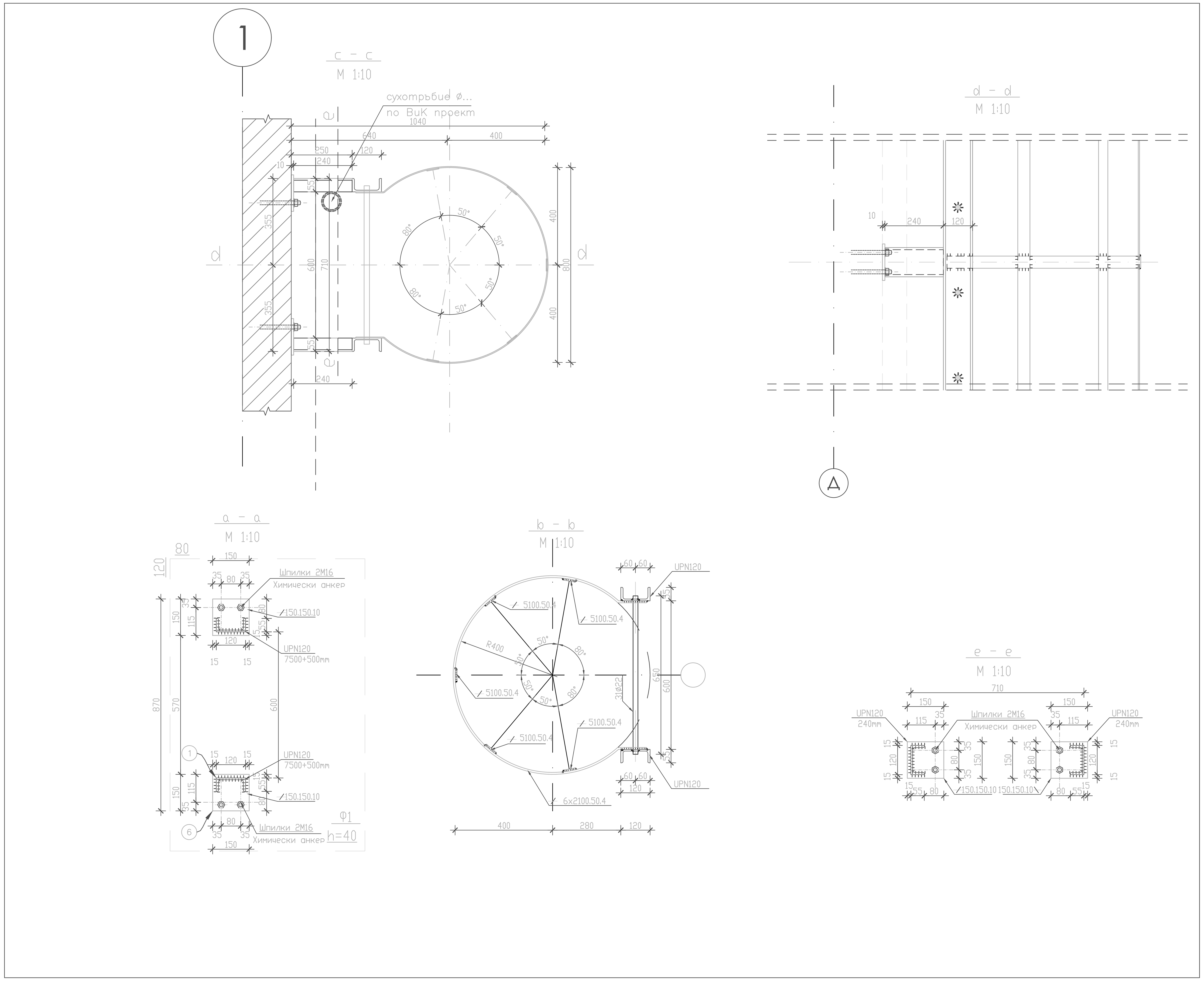

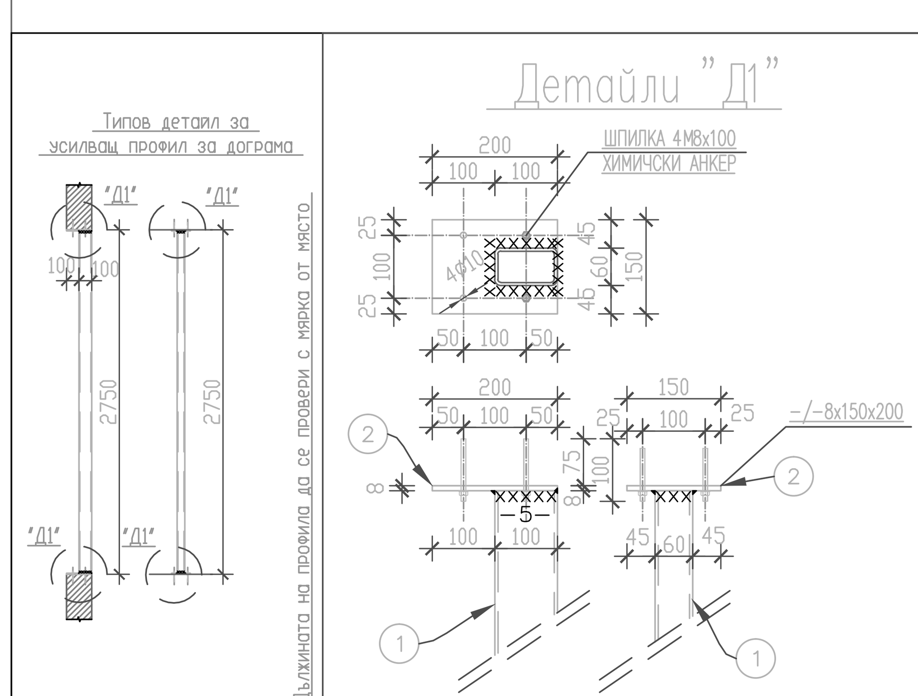

МАРКА	ПОЗ.	НАПР. СЕЧЕНИЕ	ДЪЛЖИНА	Бр.	МАСА [kg]		МАТЕРИАЛ	ЗАБЕЛЕЖКИ
					един.	обща		
Усилващ профил за дограма	1	[]100.60.5	2750	1	9.2	9.2	S235JR	гл. детайл
	2	−8|150	200	2	1.9	3.8	S235JR	гл. детайл
		Шпилки М8	100	8		Химически анкери	клас 5.8	
					Всичко:	14.3	kg.	

СПЕСИФИКАЦИЯ!

МАРКА	Бр.	МАСА [kg]	
		един.	обща
Усилващ профил за дограма	8	14.3	114.4
		Всичко:	114.4

МАРКА	ПОЗ.	НАПР. СЕЧЕНИЕ	ДЪЛЖИНА	Бр.	МАСА [kg]		МАТЕРИАЛ	ЗАБЕЛЕЖКИ
					един.	обща		
ВЪНШНА ПРОЖАРНИКАРСКА СТЪЛБА по ос 1/Д	1	UPN120	7500	2	102.8	205.5	S275JR	гл. детайл
	2	UPN120	500	2	6.9	13.7	S275JR	гл. детайл
	3	−10|150	150	8	1.8	14.1	S235JR	гл. детайл
	4	UPN120	240	6	3.3	19.7	S275JR	гл. детайл
	5	кръг.ст. Ø22	650	16	2.0	31.2	S235JR	гл. детайл
	6	−4|50	5100	5	8.0	40.0	S235JR	гл. детайл
	7	−4|50	2100	6	3.3	19.8	S235JR	гл. детайл
		А.БОЛТ М16	200	16		Химически анкер		
					Всичко:	379.2	kg.	

СПЕСИФИКАЦИЯ!

МАРКА	Бр.	МАСА [kg]	
		един.	обща
Стълба	1	379.2	379.2
		Всичко:	379.2

След избор на химически анкери, да се съгласуват с проектанта конструктор!

ЗАБЕЛЕЖКИ:

1. Стомана за изготвяне на конструкцията:
   - S235JR по БДС EN10025 - за всички студеноогънати профили;
   - S275JR по БДС EN10025 - за всички съставни профили, фланцеви и възлови плочи;
   - S275JR по БДС EN10025 - за всички горещовалцувани профили от конструкцията на сградата;
2. Стоманени профили:
   - Студеноформувани затворени профили по БДС EN 10219 - 1 с размери и допуски по БДС EN 10219 - 2;
   - Студеноформувани отворени профили по БДС EN 10219 - 1 с размери и допуски по БДС EN 10219 - 2;
   - Горещовалцувани стоманени I-профили по EN 10034 (IPE) и EN 10024 (IPN);
   - Горещовалцувани L-профили по EN 10056-2.
3. Заваръчни материали:
   - за ръчно електродъгово заваряване на нелегирана и дребнозърнести стомани по БДС EN 449:2000;
   - за заваряване в защитна газова среда по БДС EN 440:2000.
4. Болтове, гайки, шайби:
   - монтажни съединения с обикновени болтове кл. 5.8 по EN24016 и гайки за тях по EN 24034;
   - монтажни съединения с високоякостни болтове кл. 8.8 по EN 24014 и гайки за тях по EN 24032 и кл. 10.9 по EN 781, комплектовани с гайки по pr EN 780 и шайби по pr EN 785.
5. Резбонарезни винтове с диаметър Ø5.5 за закрепване на профилираната ламарина към стоманените греди да се поставят през вълна.
6. Основни изисквания към производството на стоманената конструкция
   - Конструктивните части се изготвят от отделни отправни звена (секции, марки) съобразени с транспортния габарит. Преди експедирането на обекта задължително се извършва контролно сглобяване на напречните рамки.
   - Снаждането (надлъжното наставяне) на профилите да се изпълнява челно при режим на пълен провар. При снаждането на затворените тръбни профили да се използва подложен пръстен.
   - Заваръчните шевове за прикрепване на тръбните кутиени профили да се изпълняват с дебелина, равна на дебелината на стената на прикрепваната кутия.
   - Заваръчните шевове да се изпълнят равноякостно !!!, освен означените или посочените по-горе, но не повече от дебелината на по тънкия от съединяваните елементи или 5мм.
   - При изпълнение на заваръчните работи да се спазват общите изисквания на БДС EN 1011-1:2002.
   - За всички заварени съединения да се извършва визуален контрол по БДС EN 970:1999 и ултразвуковконтрол по БДС EN 1714:2002 или магнитно-прахово изпитване по БДС EN 1290:2002 при снаждането на опънати елементи и при фланцеви съединения. При наличие на дефекти, констатирани с безразрушителния контрол да се извърши допълнителен контрол чрез рентгенография или гамаграфия за изясняване характера и размерите на дефекта и да се вземат мерки за отстраняването му.
   - Изготвянето на стоманената конструкция да се извършва съгласно предписанията на БДС EN 1090 части 1, 2, 3 и 4.
   - При изготвянето на стоманената конструкция Производителят да осигури система за входящ и изходящ контрол, който да се съгласува с Възложителя и проектанта-конструктор.
7. Изисквания към монтажа на стоманената конструкция:
   - Монтажът на стоманената конструкция да се изпълни съгласно изискванията на "Правилник за извършване и приемане на строителните работи (Стоманени конструкции) от 1968г. изм. и доп. 1978 и 1982 и предписанията на БДС ENV1090 части 1, 2, 3 и 4.
   - Монтажът на стоманената конструкция да се извършва при спазване на всички изисквания на проект по ПБЗ.
   - Последователността на монтажните операции да се съгласуват с проектанта-конструктор.
8. Антикорозионна защита на стоманената конструкция:
   - Ако между *Възложителя* и *Изпълнителя* не се договори друго, "минималната" антикорозионна защита на стоманената конструкция да включва:
   – обработка чрез бластиране до степен на почистване Sa2.
   – минимум два - три пласта алкиден грунд до достигане на минимална обща дебелина 100 микрона;
   – два пласта алкиден емайллак с цветове по указание на инвеститора.
   Първият слой грунд се нанася в завода върху добре почистени и обезмаслени повърхности.
9. Не се разрешават никакви отклонения от проектното решение без писменото съгласие на проектанта - конструктор.
10. Изпълнението на стоманената конструкция да се извърши съгласно изискванията на EN 1090-2. Клас на изпълнение EXC-2. Изпълнителя на стоманата конструкция да представи валиден сертификат с обхват производство и монтаж на стоманени заварени конструкции минимум до ниво EXC-2 съгласно EN 1090-2.
11. Ако, не е указано друго чертежа е в [mm]

Спецификация

C8/10	0.15m3
C20/25	0.40m3
Кофраж	1.6m2

СПЕЦИФИКАЦИЯ НА СТОМАНА

клас B235 съгласно БДС 4758:2008, означено с Ф
клас B500, съгласно БДС 9252:2007, означено с N

Ф,N	N10	N12
M	30	15
КГ	19	14
		B500=33КГ

Съгласували:

Част Архитектурна: арх. Георги Палов	
Проектант част Конструктивна и ПБЗ: инж. Живко Иванов	
Проектант част ВиК: инж. Кирил Стаменов	
Проектант част Електро: инж. Георги Кантарев	
Проектант част ПБ: инж. Божидар Марков	
Проектант част ОВК: инж. Тошка Христова	
Проектант част ЕЕ: инж. Захарина Асенова	

C:\Users\Stanchev\Desktop\eu-opic.jpg C:\Users\Stanchev\Desktop\eu-opic (1).jpg

RC Design "Ар Си Дизайн" ЕООД
София, ПК 1336, бул. "Дж. Неру" № 29, Мини МОЛ Люлин ет.2, офис 2, тел.: 02 9277354, факс: 02 9277359, www.rcdesign.bg

Възложител: Столична Община, чрез концесионер „Софийска вода“АД

Обект: Реконструкция на сграда " Сгъстители" в ПСОВ "Кубратово", находяща се в град София, Столична община - район "Сердика", поземлен имот с идентификатор 68134.519.15

Етап I: Дейности за повишаване енергийната ефективност (съгласно одобрено проектно предложение по ОП „Иновации и конкурентоспособност“, процедура „Повишаване на енергийната ефективност в големи предприятия - BG16RFOP002-3.002)

Проектант: инж. Живко Иванов

Съдържание: ВЪНШНА ПРОЖАРНИКАРСКА СТЪЛБА по ос "8" м/у "В" "Г"

Чертеж No:	Мащаб:	Част:	Фаза:	Дата:	Рев.:
01/02	М 1:50	Констр.	Работна	2018	2